LA TOULOUSAINE

05/21

Notice : N° 7432

INSTALLATION

Barrières de protection de piscine barreaudées/vitrées

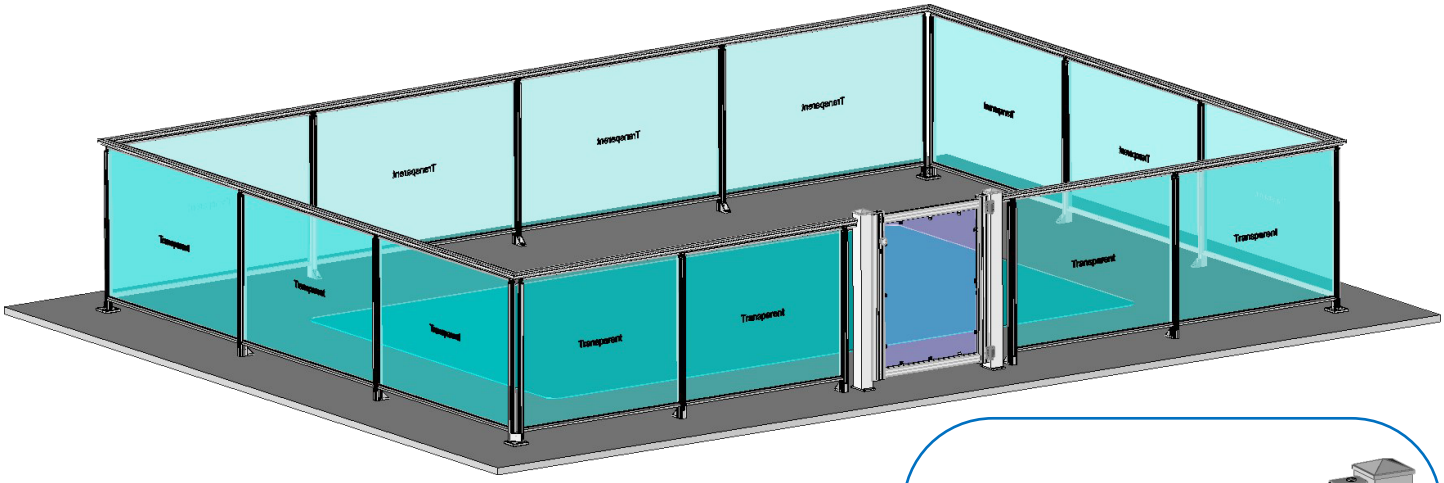

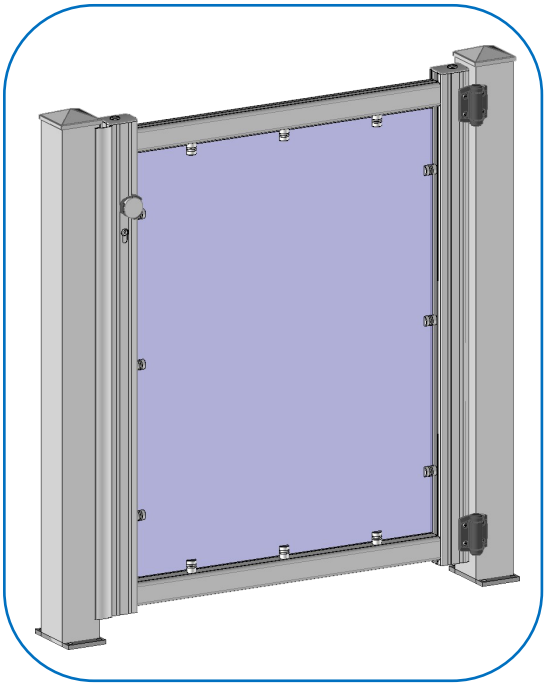

Portillon en tableau sur poteaux aluminium

(Document à remettre au client final)

Ce document est la propriété exclusive de la société FTFM La Toulousaine et ne peut en aucun cas être copié. Il peut à tout moment subir des modifications en fonction de l'évolution du produit.

Sommaire

Matériel nécessaire p.2
Instructions d'installation p.3
Préparation de l'installation p.4
Installation des barrières .... p.5 à p.8
- Périmètre à respecter autour de la barrière p.5
- Recommandations d'installation p.5
- Nomenclature p.6
- Préparation des modules p.6
- Particularité sur les angles p.6
- Installation des modules de barrière p.7
- Finition des barrières p.8
Installation du portillon .... p.8 à p.13
- Nomenclature p.8
- Installation des poteaux et fixation des chapeaux p.9
- Montage des charnières p.10
- Montage des poignées p.11
- Installation de la gâche p.11
- Verrouillage du portillon p.12
- Réglage des ressorts charnières p.12
- Finition du portillon p.13
Conseils de sécurité p.14
Conseils d'entretien p.14
Contact SAV p.14
Annexe .... p.15 et p.16

Matériel nécessaire

- Tréteaux
- Cutter
- Mètre à ruban (8 mètres)
- Crayon
- Perceuse à percussion
- Forets acier et béton Ø9 mm + Ø13 mm
- Chevilles et vis adaptées
- Marteau et burin
- Niveau à bulle ou laser
- Fil à plomb
- Cales en bois
- Forme de E en aluminium d'aide à la pose fourni
- Serre-joints
- Pince étau
- Pince universelle
- Visseuse avec limiteur de couple
- Embouts de visseuse
- Tournevis
- Clés plates de 8 mm
- Clés allen de 3 mm, 4 mm et 5 mm
- Maillet à embouts plastiques
- Disqueuse
- Scie à métaux avec boîte à onglet (coupe main courante 45°/90° et clip 90°)
- Ébavureur
- Joint silicone

Ce document est la propriété exclusive de la société FTFM La Toulousaine et ne peut en aucun cas être copié. Il peut à tout moment subir des modifications en fonction de l'évolution du produit.

Instructions d'installation

IMPORTANT :

A lire attentivement et à conserver pour consultation ultérieure.

Informations sur l'achat :

Barrières de protection pour piscine à usage individuel ou collectif.
Cette barrière est destinée à limiter l'accès de la piscine à des enfants de moins de 5 ans.
Ce produit est conforme à la norme NFP 90-306.
Quel que soit le profil du sol (pente, présence de marches, etc…), la hauteur entre 2 points d'appui doit toujours être de 1,10 M, une fois la barrière de protection installée.

ATTENTION !

Pour que le montage, l'utilisation et l'entretien de ce produit soient réalisés en toute sécurité, il est nécessaire de suivre les instructions données ici. Pour la sécurité de tous, respectez les mesures de précaution ci-dessous.

* Avant de procéder au montage, lisez attentivement cette notice.

* Cette fermeture doit être installée par un installateur professionnel (recommandé 2 personnes).

* Toutes les pièces livrées sont calculées spécifiquement pour ce produit. Ajouter et/ou utiliser d'autres éléments peut être préjudiciable à la sécurité et à la garantie du produit.

* Utiliser les outils nécessaires à la mise en œuvre des produits. Veiller à travailler sur un sol stable.

* Veiller à avoir un espace de montage suffisamment dégagé, propre et balisé.

* Veiller à ce qu'aucune autre personne que les installateurs ne soit présente sur le chantier. En effet, les personnes non autorisées (les enfants !) pouvant être présents sur le chantier risquent de se blesser durant le montage.

* Tous les composants de cette fermeture doivent être installés conformément aux instructions d'installations stipulées dans cette notice.

Ce document est la propriété exclusive de la société FTFM La Toulousaine et ne peut en aucun cas être copié. Il peut à tout moment subir des modifications en fonction de l'évolution du produit.

Préparation de l'installation

Il est recommandé d'installer les barrières et le portillon de piscine sur une surface parfaitement de niveau, plate et saine.

Pour des raisons de sécurité, la fixation des barrières et du portillon exigent certaines précautions :
- La dalle (ou autre) doit présenter une certaine épaisseur nécessaire à la bonne tenue des fixations.
- Cette épaisseur minimum sera en fonction du type d'ancrage prévu.

En règle générale, l'utilisation d'éléments de fixation de type M12 est suffisante.
Prendre soin d'utiliser des éléments en acier inoxydable de type A2 mini.

Il est recommandé d'installer les barrières de protection et le portillon à 1 mètre minimum du plan d'eau. Pour les piscines privatives à usage individuel, il est recommandé de ne pas installer la barrière trop loin du bassin afin de ne pas perdre l'efficacité de la barrière.

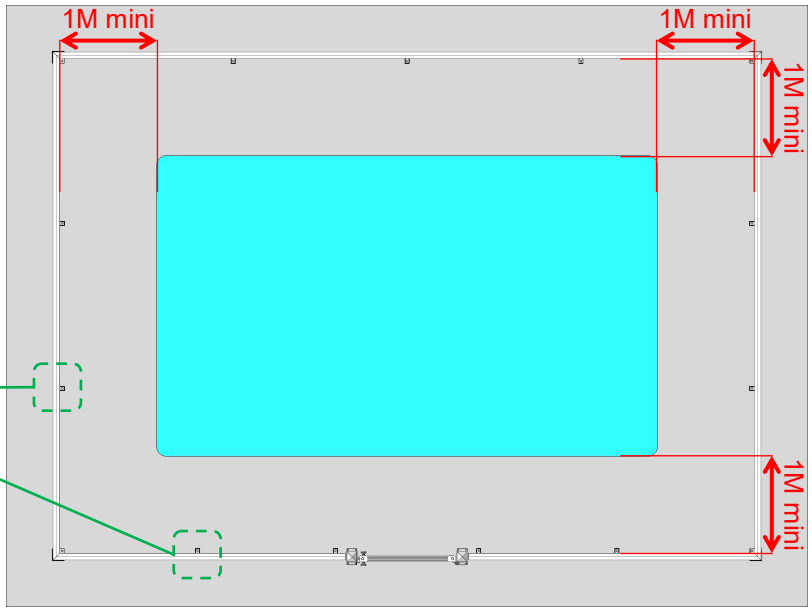

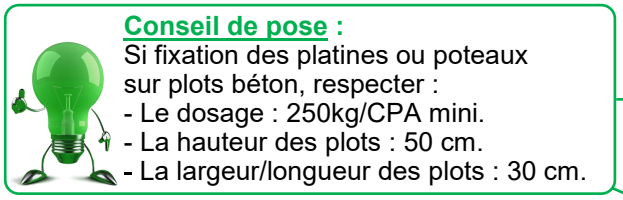

La hauteur entre 2 points d'appui doit toujours être de 1,10 mètre, une fois la barrière de protection installée.

Proscrire la présence de tout point d'appui fixe (muret, etc.) ou mobile et :
- **du côté externe de la barrière par rapport au bassin : Pour tous les types de barrières (à barreaudage ou à panneaux pleins), veiller à l'absence de tout élément dans un rayon de 1,10 mètre.**
- **du côté interne de la barrière par rapport au bassin : Pour les barrières à barreaudage uniquement, veiller à l'absence de tout élément à une distance de moins de 0,40 mètre de la barrière.**

Ce document est la propriété exclusive de la société FTFM La Toulousaine et ne peut en aucun cas être copié. Il peut à tout moment subir des modifications en fonction de l'évolution du produit.

Installation des barrières

Périmètre à respecter autour de la barrière (dimensions en millimètres)

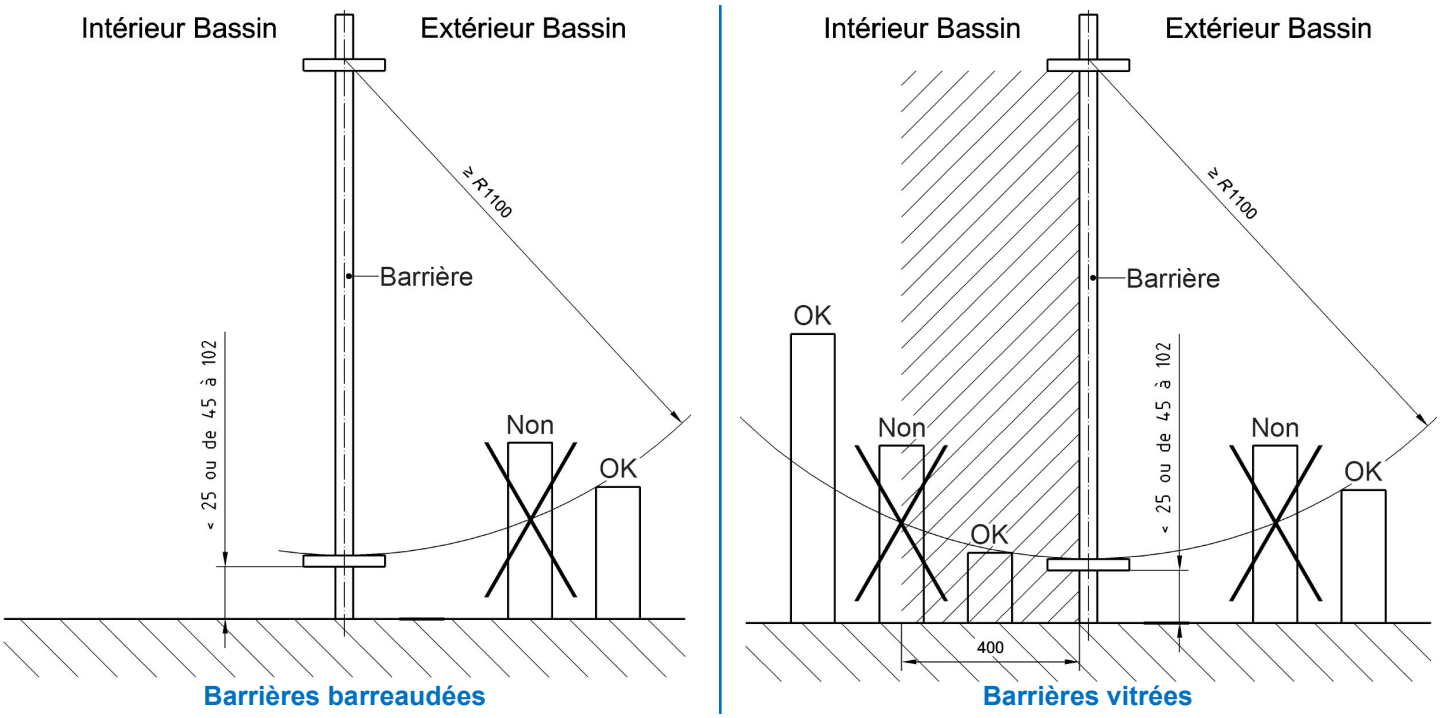

Recommandations d'installation

IMPORTANT :

Pour positionner les platines à la cote et la numérotation des modules, veuillez vous référer au plan fourni avec l'accusé de réception de commande ou dans le colis d'accessoires (voir ci-dessous).

Pour fixer les platines, adaptez des fixations (non fournies) en fonction du support : Voir réglementation.

Exemple de plan d'implantation :

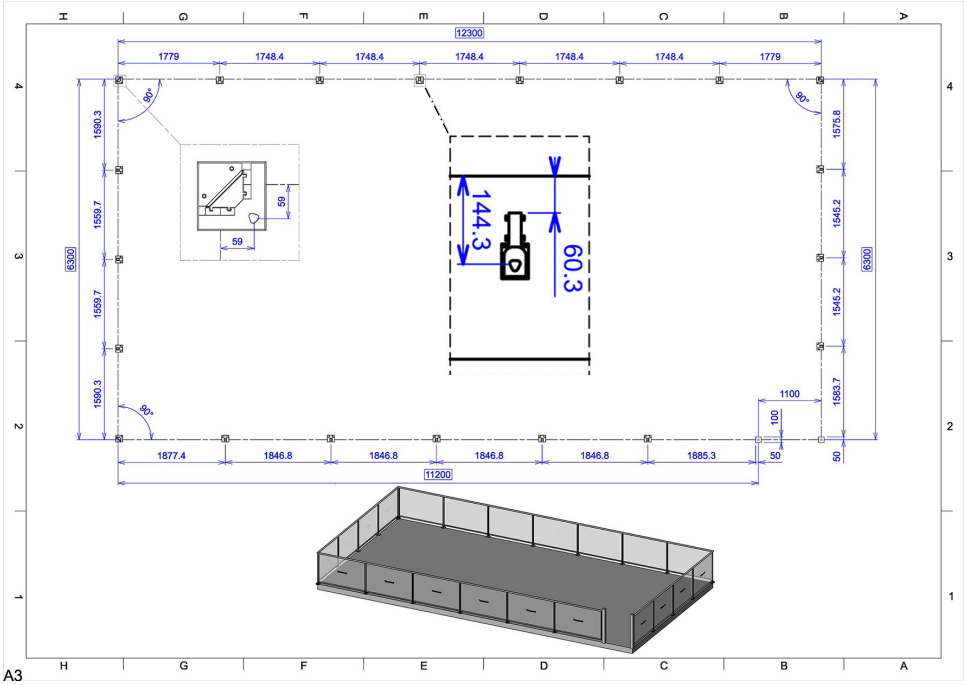

Ce document est la propriété exclusive de la société FTFM La Toulousaine et ne peut en aucun cas être copié. Il peut à tout moment subir des modifications en fonction de l'évolution du produit.

Nomenclature

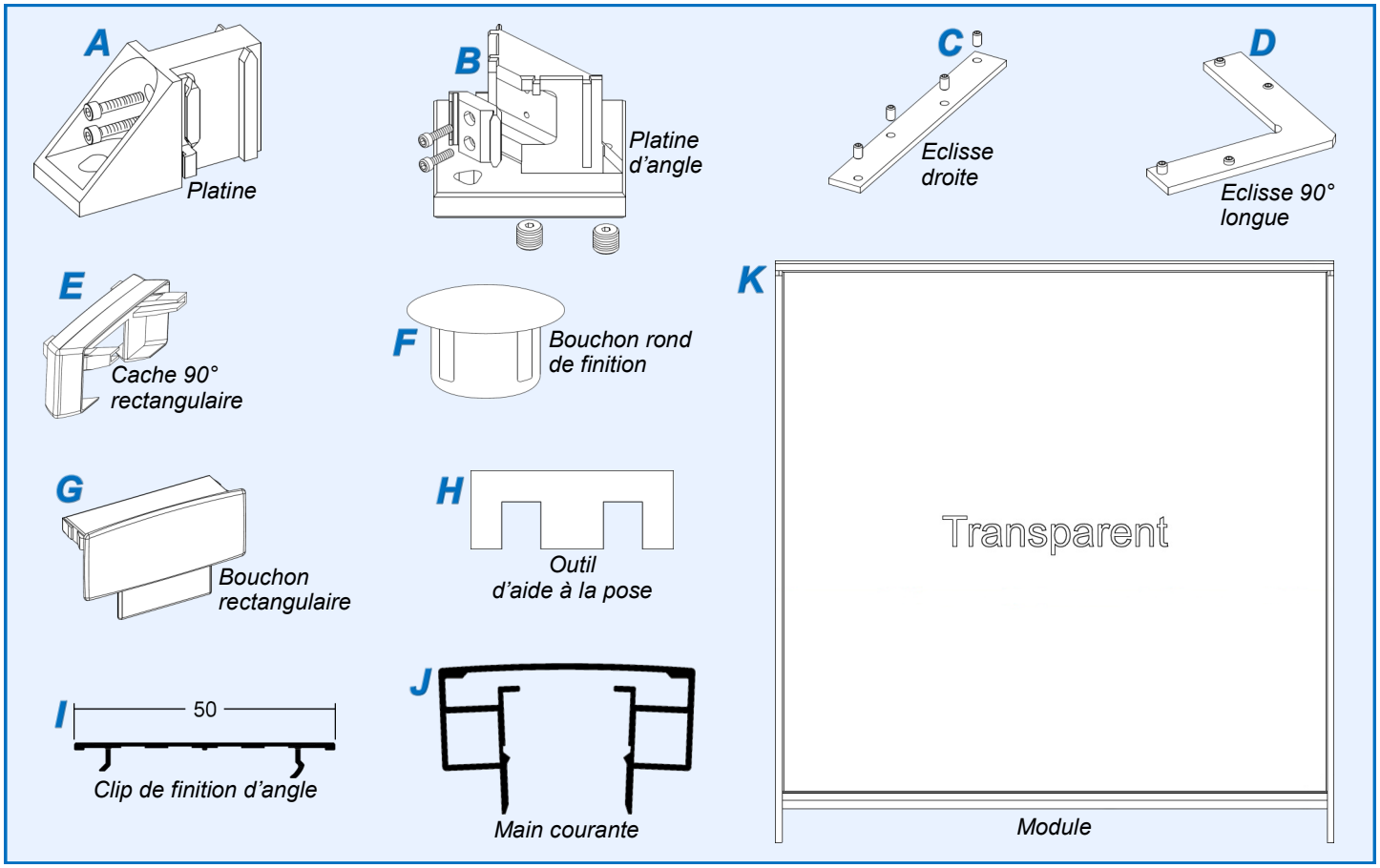

Préparation des modules

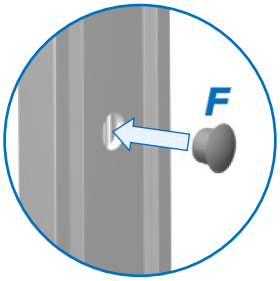

Insérer les bouchons sur les poteaux,
avant de monter les modules dans les platines.
Nota : Ne pas insérer de bouchon dans le cas d'un angle.

Insérer les éclisses droites dans chaque module, avant de les monter dans les platines ; Hors modules composants les angles.

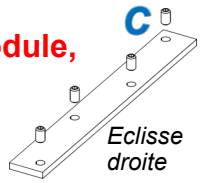

Particularité sur les angles

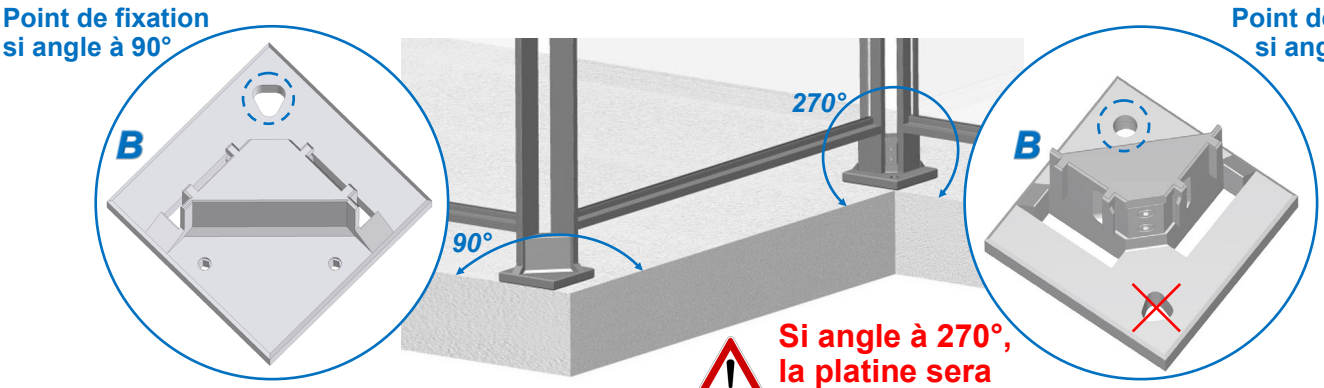

Si angle à 270°, la platine sera percée au Ø13 mm.

Ce document est la propriété exclusive de la société FTFM La Toulousaine et ne peut en aucun cas être copié. Il peut à tout moment subir des modifications en fonction de l'évolution du produit.

Installation des modules de barrière

Principe d'installation :
Pour votre sécurité, monter les modules un par un, dans les platines.

- **Assemblage des modules en partie haute :**

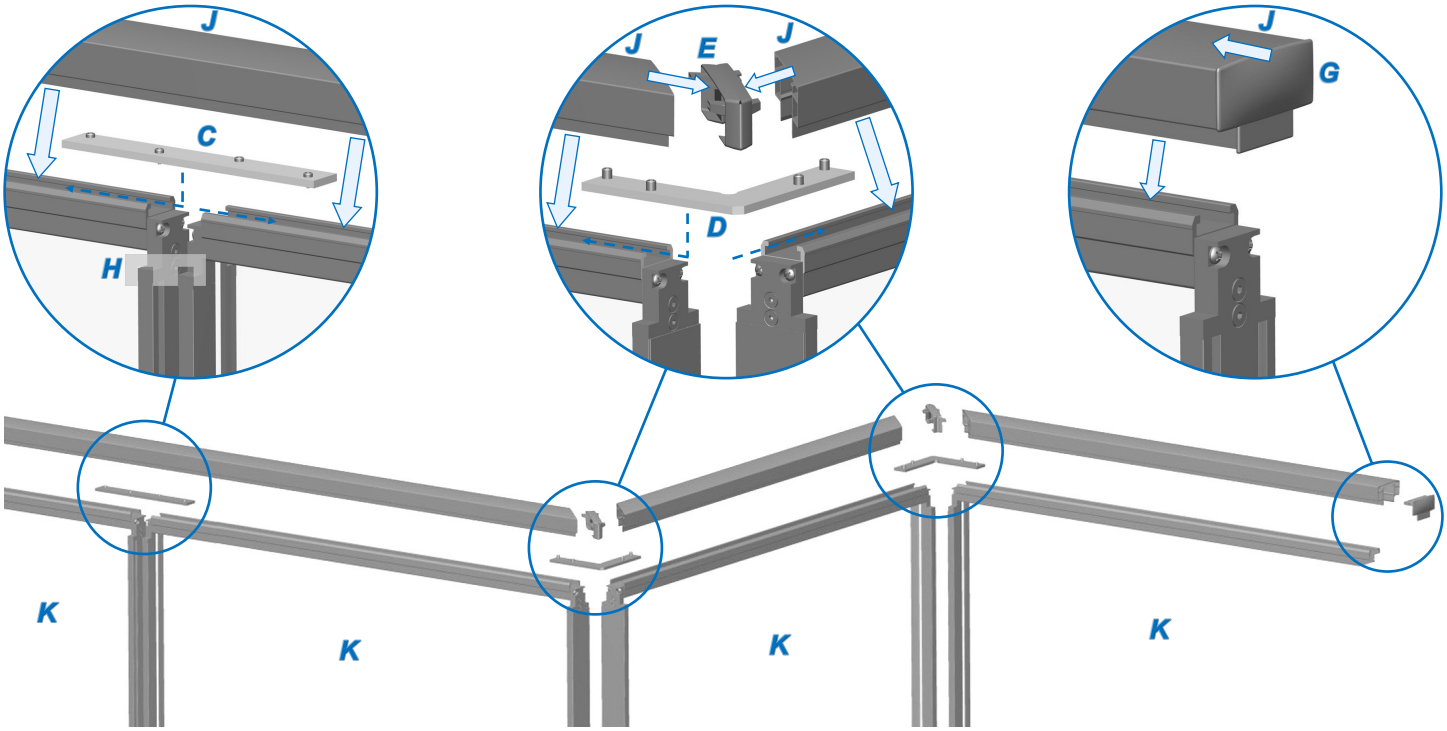

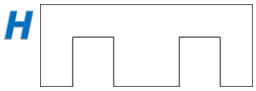

Positionner l'outil d'aide à la pose entre chaque module, centrer les éclisses puis serrer les vis pointeaux.

- **Fixation des modules en partie basse :**

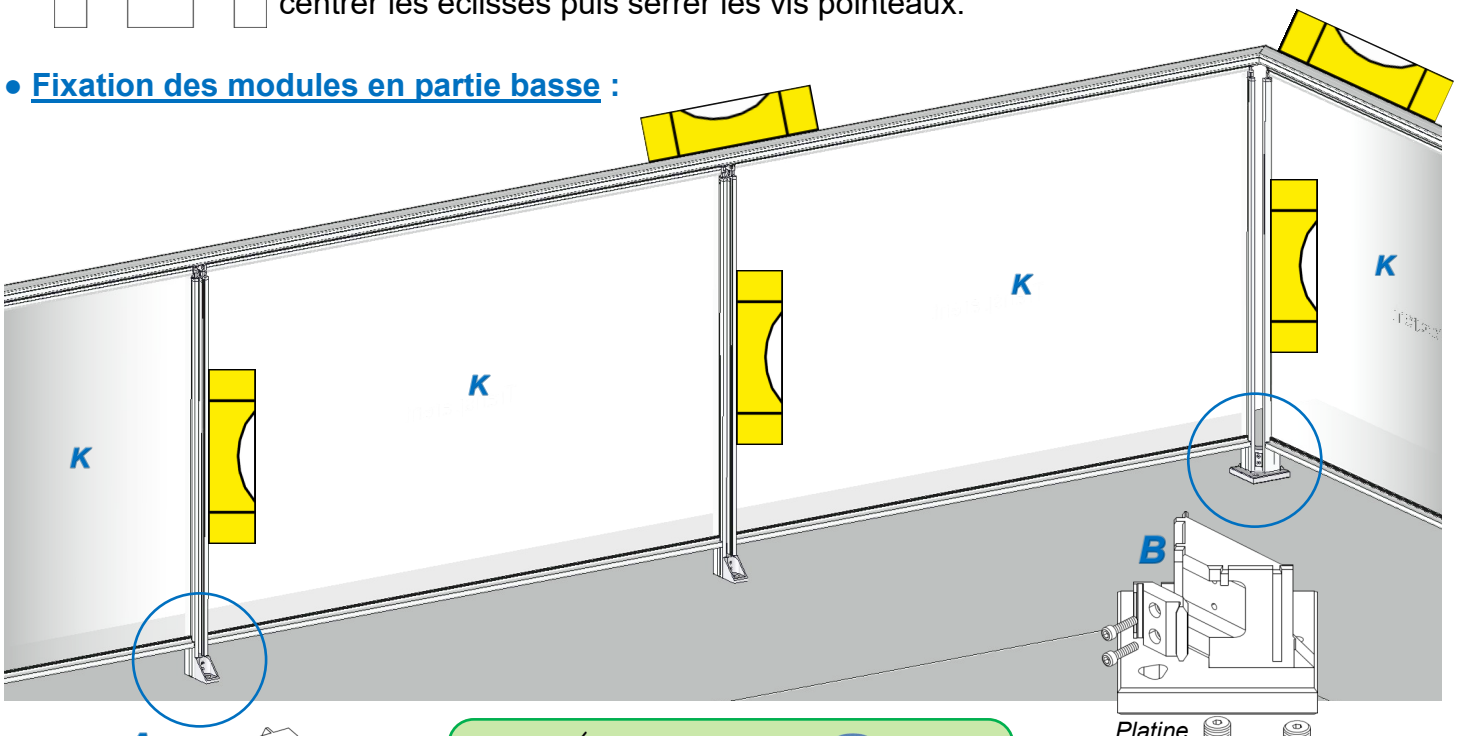

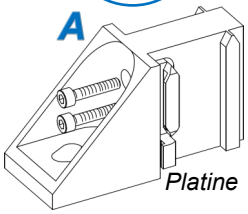

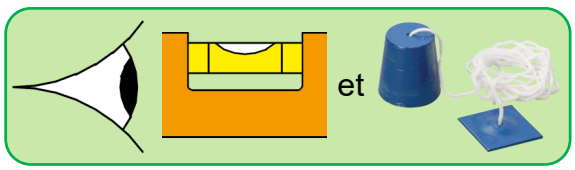

Régler le niveau et l'aplomb en calant les platines

Ce document est la propriété exclusive de la société FTFM La Toulousaine et ne peut en aucun cas être copié. Il peut à tout moment subir des modifications en fonction de l'évolution du produit.

Finition des barrières

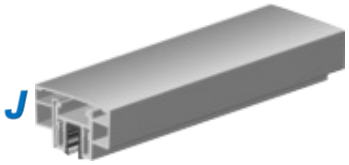

Ajuster en recoupant les mains courantes, puis les clipper ainsi que les bouchons.

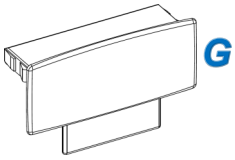

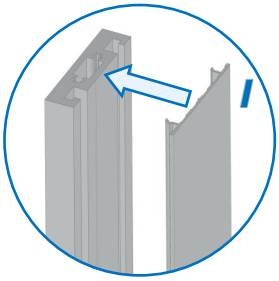

Clipper les clips sur les poteaux d'angle.
Si nécessaire, suivant les cas, ajuster en recoupant les clips.

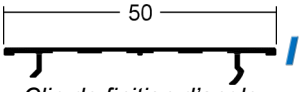

Clip de finition d'angle

Installation du portillon

Nomenclature

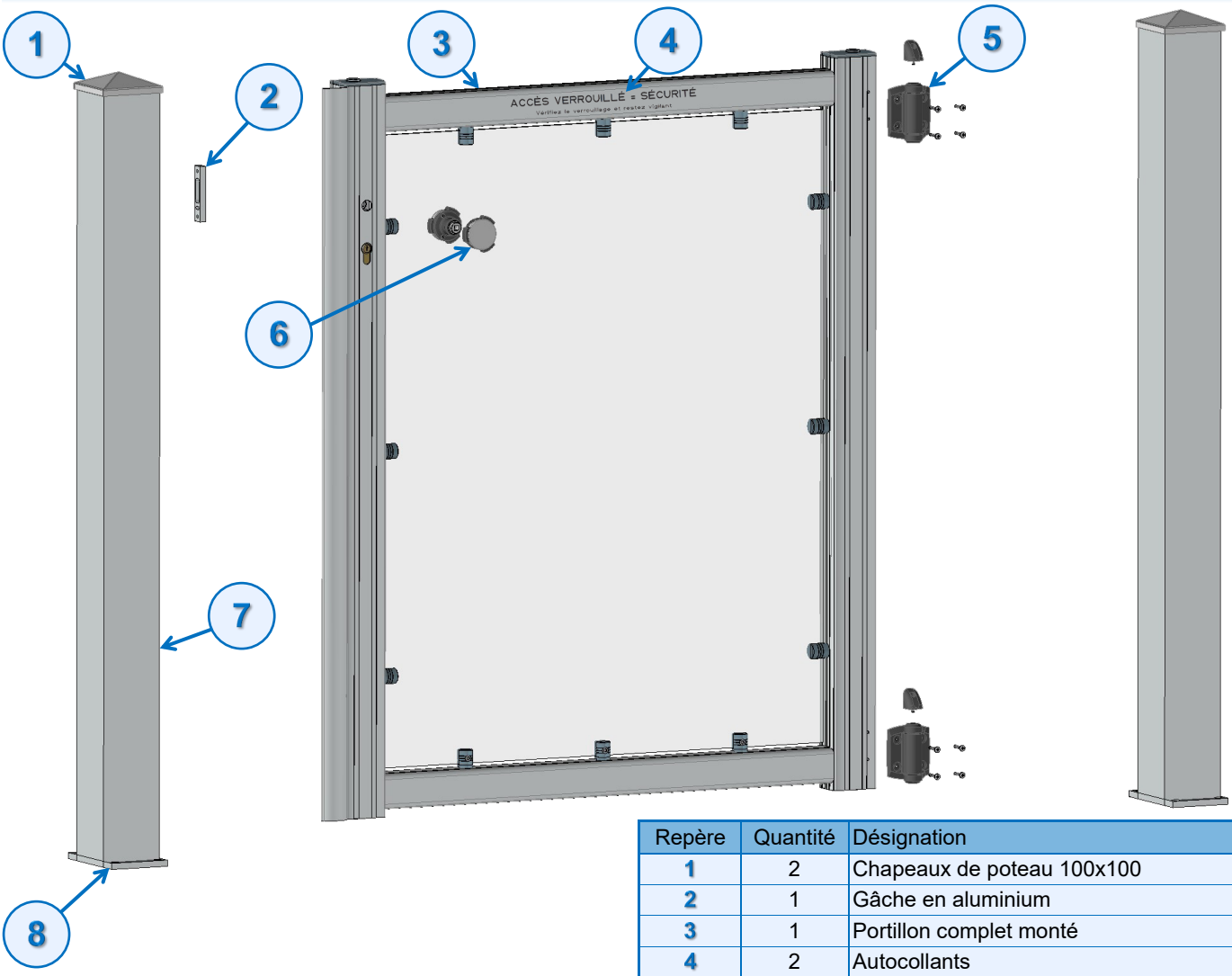

Repère	Quantité	Désignation
1	2	Chapeaux de poteau 100x100
2	1	Gâche en aluminium
3	1	Portillon complet monté
4	2	Autocollants
5	2	Charnières (vis, caches, rondelles inclinées)
6	2	Poignées rondes
7	2	Poteaux 100x100
8	2	Platines 160x100x10

Ce document est la propriété exclusive de la société FTFM La Toulousaine et ne peut en aucun cas être copié. Il peut à tout moment subir des modifications en fonction de l'évolution du produit.

IMPORTANT :

Pour obtenir le bon fonctionnement du portillon, le sol doit être plat et une partie dure doit être présente aux 2 extrémités des poteaux, pour loger des éléments de fixation au sol et assurer une bonne stabilité du portillon.

Installation des poteaux et fixation des chapeaux

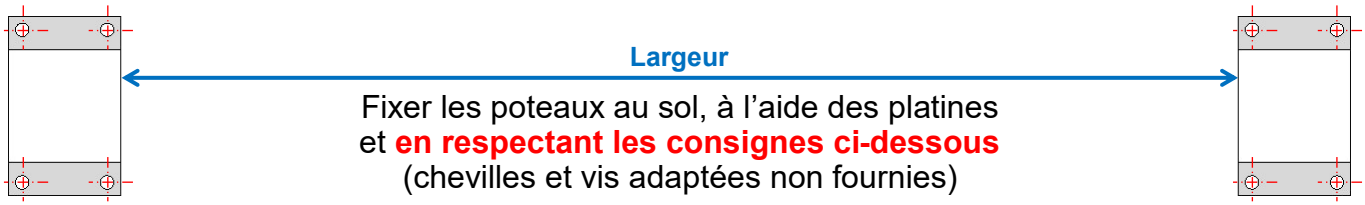

Fixer les poteaux au sol, à l'aide des platines
et **en respectant les consignes ci-dessous**
(chevilles et vis adaptées non fournies)

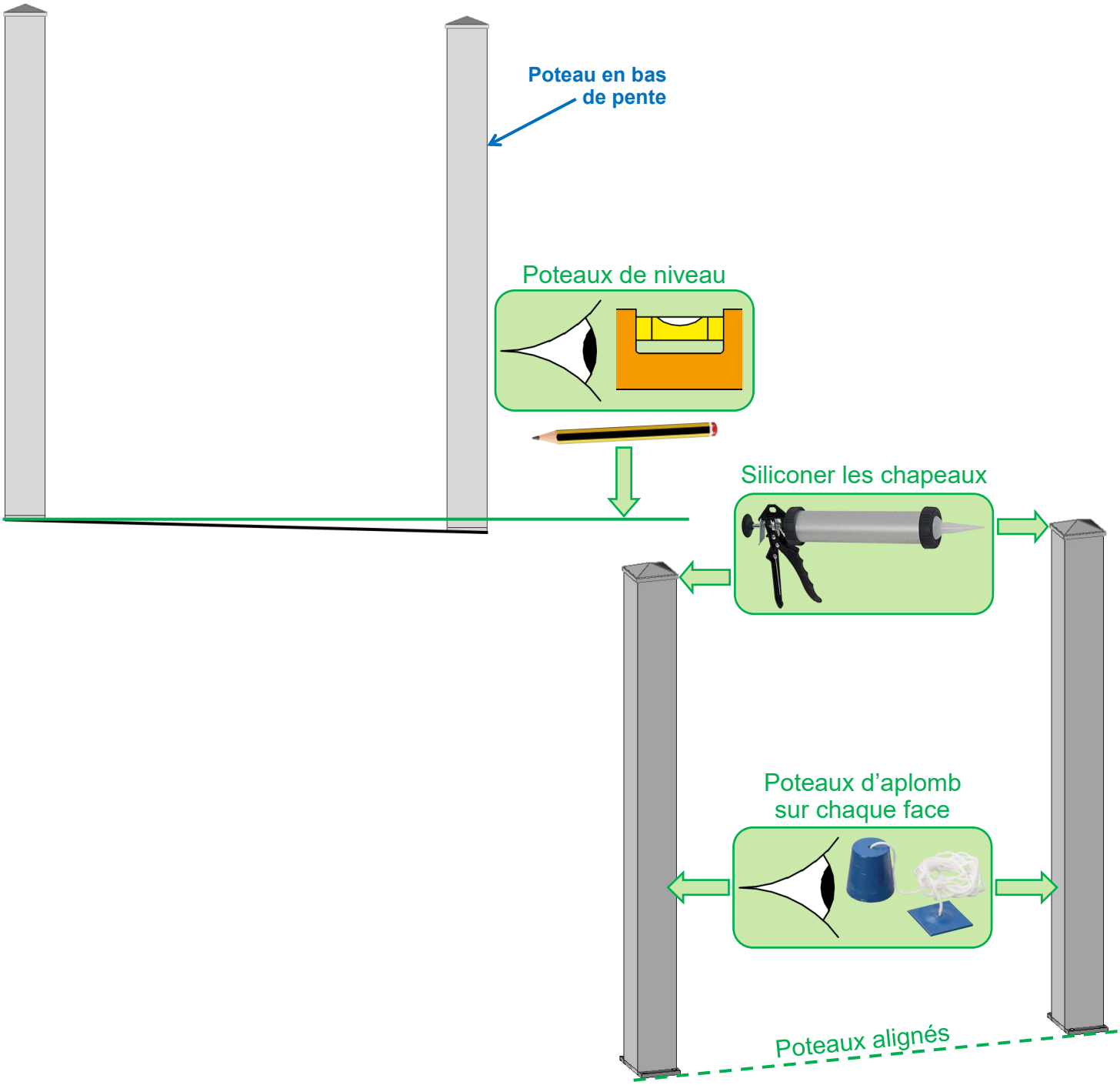

Ce document est la propriété exclusive de la société FTFM La Toulousaine et ne peut en aucun cas être copié. Il peut à tout moment subir des modifications en fonction de l'évolution du produit.

Montage des charnières

Sens de la charnière :
Elles doivent être en butée contre le poteau.

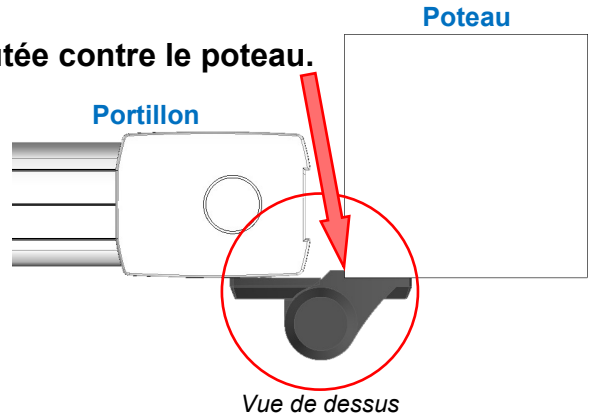

Vue de dessus

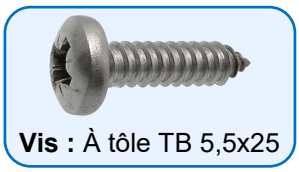
Vis : À tôle TB 5,5x25

A- Fixer les charnières sur le montant prépercé à l'aide des vis ci-contre.

B- Positionner le portillon en respectant les cotes indiquées.
IMPORTANT : Suivant la norme NFP 90-306,
la hauteur H doit être comprise entre 45 et 102 mm.

C- Fixer les charnières sur le poteau à l'aide des vis ci-dessus.

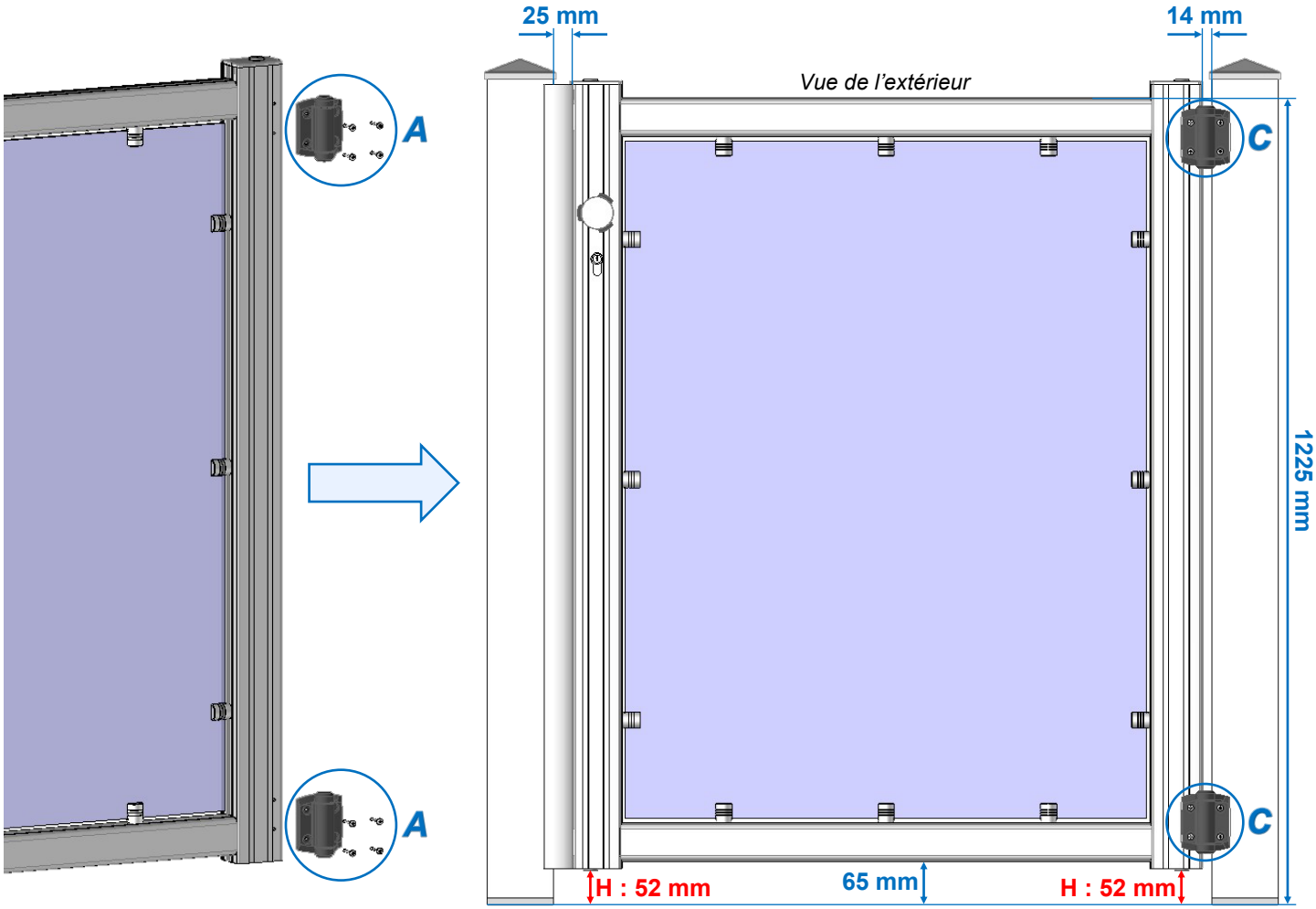

Ce document est la propriété exclusive de la société FTFM La Toulousaine et ne peut en aucun cas être copié. Il peut à tout moment subir des modifications en fonction de l'évolution du produit.

Montage des poignées

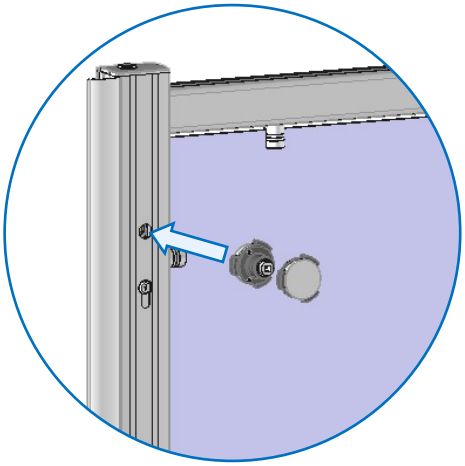

1- Placer le carré de 8 mm dans la serrure.

2- Positionner les rondelles sur le carré, une de chaque côté du montant.

3- Insérer les poignées dans le carré puis serrer les vis pointeaux.

Installation de la gâche

1- Positionner la gâche au bord du poteau (côté extérieur), en respectant la cote. Fixer-la à l'aide du trou oblong.

2- Décaler la gâche, de façon que la battue du portillon s'appuie contre le poteau, une fois fermée.

3- Verrouiller la position de la gâche, en fixant les 2 vis d'extrémités.

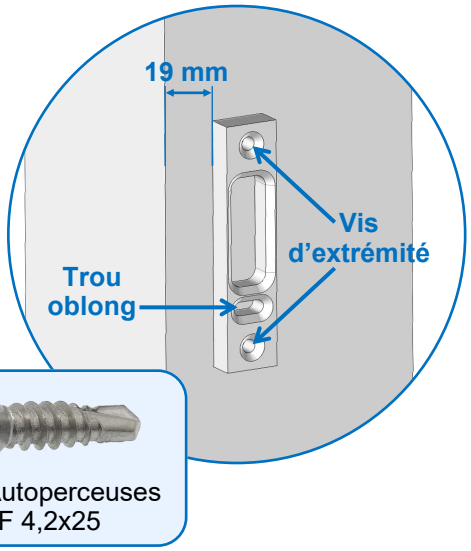

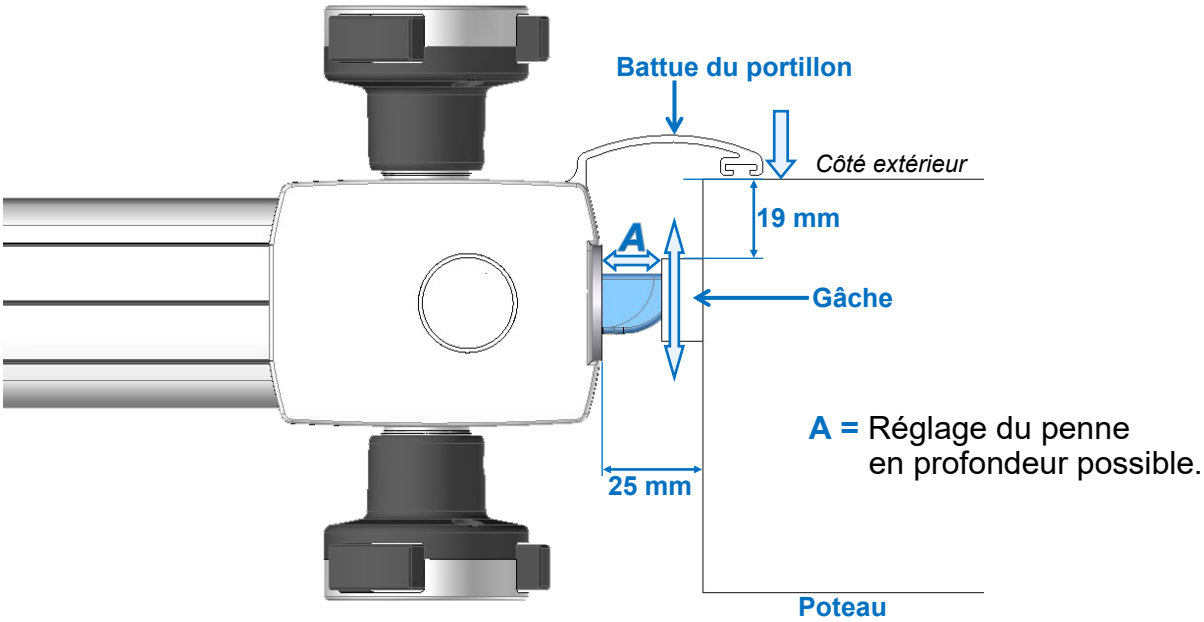

A = Réglage du penne en profondeur possible.

Ce document est la propriété exclusive de la société FTFM La Toulousaine et ne peut en aucun cas être copié. Il peut à tout moment subir des modifications en fonction de l'évolution du produit.

Verrouillage du portillon

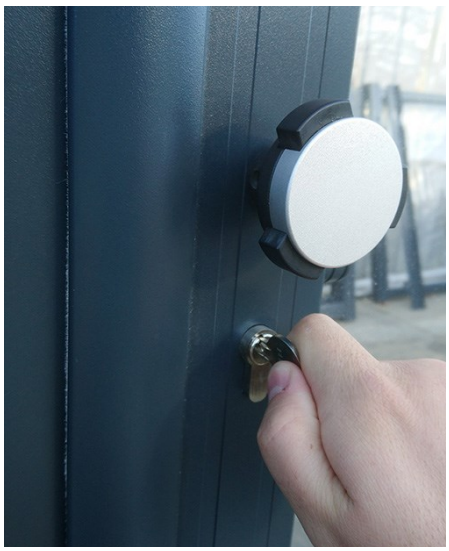

Vue de l'extérieur

1- Vérifier que le portillon se ferme à clé.

2- Vérifier l'ouverture et la fermeture du portillon :
- Presser l'une des parties noires de la poignée, puis effectuer une rotation dans le sens horaire ou antihoraire.

Réglage des ressorts charnières

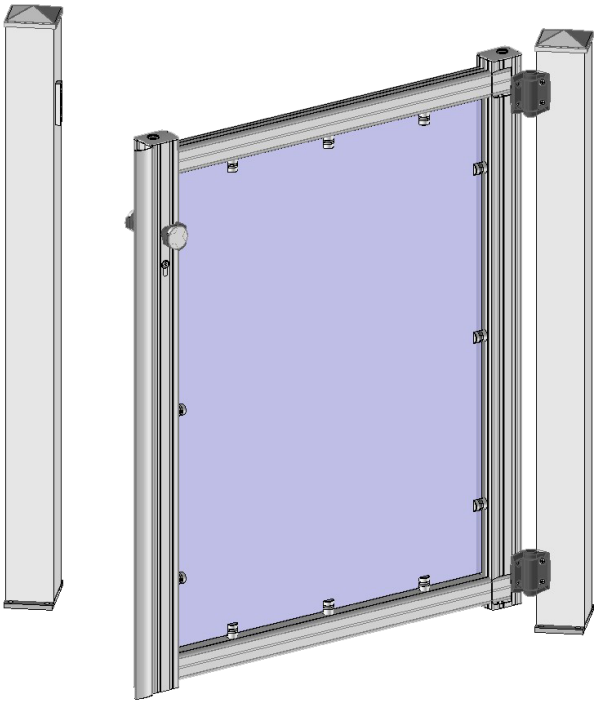

1- Entrouvrir le portillon.

2- Lâcher-le pour visualiser son comportement lors de la fermeture :

- Si le portillon se ferme trop doucement et que le penne ne se bloque pas dans la gâche ;
  Procéder à la **tension du ressort**, par 1/4 de tour dans le sens horaire, jusqu'à sa fermeture correcte.

- Si le portillon se ferme trop vite contre le poteau ;
  Procéder à la **détente du ressort**, par 1/4 de tour dans le sens antihoraire, jusqu'à sa fermeture correcte (le penne doit se bloquer dans la gâche).

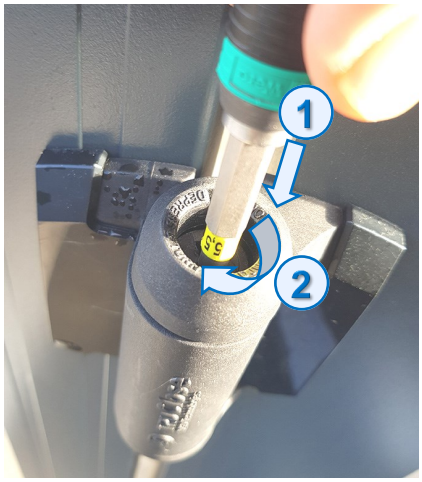

Avec un tournevis plat
(grande largeur conseillée)

Tension du ressort par 1/4 de tour :
Placer le tournevis dans la rainure, appuyer puis tourner sens horaire.

Détente du ressort par 1/4 de tour :
Placer le tournevis dans la rainure, appuyer puis tourner sens antihoraire.

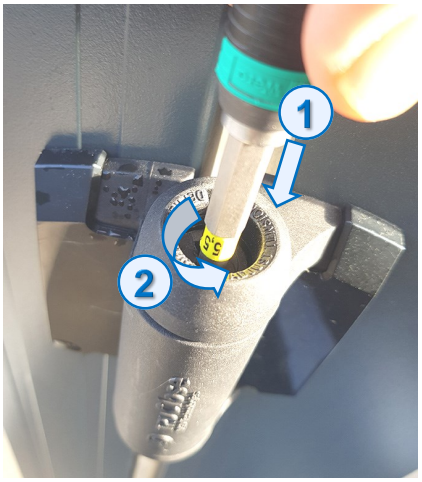

Ce document est la propriété exclusive de la société FTFM La Toulousaine et ne peut en aucun cas être copié. Il peut à tout moment subir des modifications en fonction de l'évolution du produit.

Finition du portillon

1- Clipper les caches vis sur les 2 charnières du portillon.

2- Placer les rondelles inclinées au-dessus des charnières, puis visser-les à l'aide des vis fournies dans cet accessoire.

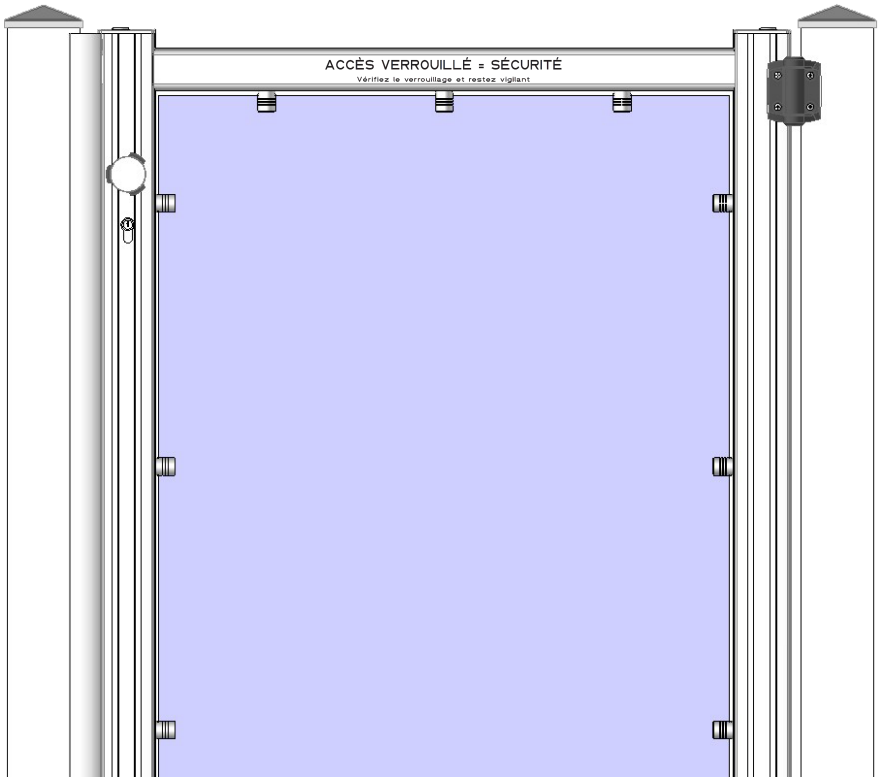

3- Coller les autocollants de chaque côté du portillon, en les centrant sur la traverse haute.

Exemple :

ACCÈS VERROUILLÉ = SÉCURITÉ

Vérifiez le verrouillage et restez vigilant

Ce document est la propriété exclusive de la société FTFM La Toulousaine et ne peut en aucun cas être copié. Il peut à tout moment subir des modifications en fonction de l'évolution du produit.

Conseils de sécurité

IMPORTANT : A lire attentivement et à appliquer.

Conseils suivant les normes NFP 90-306 :

* La piscine peut constituer un danger grave pour vos enfants. Une noyade est très vite arrivée.
Des enfants près d'une piscine réclament votre constante vigilance et votre surveillance active, même s'ils savent nager.

* Cette barrière ne se substitue pas au bon sens ni à la responsabilité individuelle.
Elle n'a pas pour but non plus de se substituer à la vigilance des parents et/ou des adultes responsables qui demeurent le facteur essentiel pour la protection des jeunes enfants.

La sécurité n'est assurée qu'avec le moyen d'accès fermé, verrouillé.

Le moyen d'accès doit être systématiquement fermé en cas d'absence, même momentanée de surveillance.

* Prendre toutes les mesures afin d'empêcher l'accès au bassin aux jeunes enfants en cas de réparation de la barrière ou du moyen d'accès ou en cas d'enlèvement de la barrière.

Avertissement :
Vérifier l'absence d'objet à proximité de la barrière pouvant inciter ou faciliter l'escalade de la barrière.
La fermeture du moyen d'accès pour les systèmes à fermeture automatique doit être systématiquement vérifiée.

* La présence d'un parent et/ou d'un adulte responsable est indispensable lorsque le bassin est ouvert.

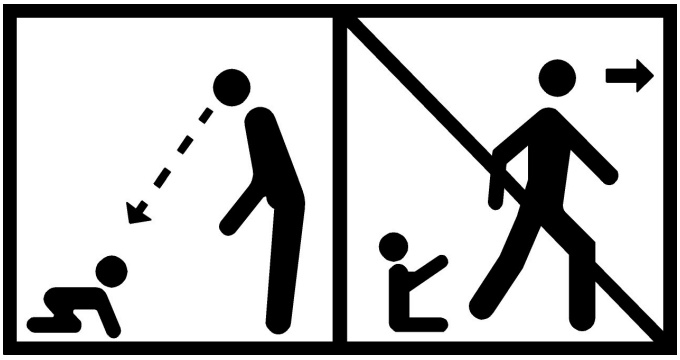

* Apprenez les gestes qui sauvent.

* Mémoriser et afficher près de la piscine les numéros des premiers secours.
- **Pompiers :** 18 pour la France ou 112 depuis un téléphone portable.
- **SAMU :** 15 pour la France.
- **Centre antipoison**.

Conseils d'entretien

* Il est impératif de changer dans les délais les plus brefs, tout élément ou ensemble d'éléments détériorés.
N'utiliser que des pièces agréées par le fournisseur/installateur.

* Ne jamais nettoyer des barrières et un portillon de piscine avec des machines à haute pression ou avec des produits agressifs.
Utiliser simplement une éponge végétale et de l'eau savonneuse puis rincer.

Contact SAV

FTFM La Toulousaine - Service SAV
Route de Toulouse
CS 57668
31676 LABEGE CEDEX

05 61 75 31 00

sav@la-toulousaine.com
www.la-toulousaine.com

Ce document est la propriété exclusive de la société FTFM La Toulousaine et ne peut en aucun cas être copié. Il peut à tout moment subir des modifications en fonction de l'évolution du produit.

Annexe

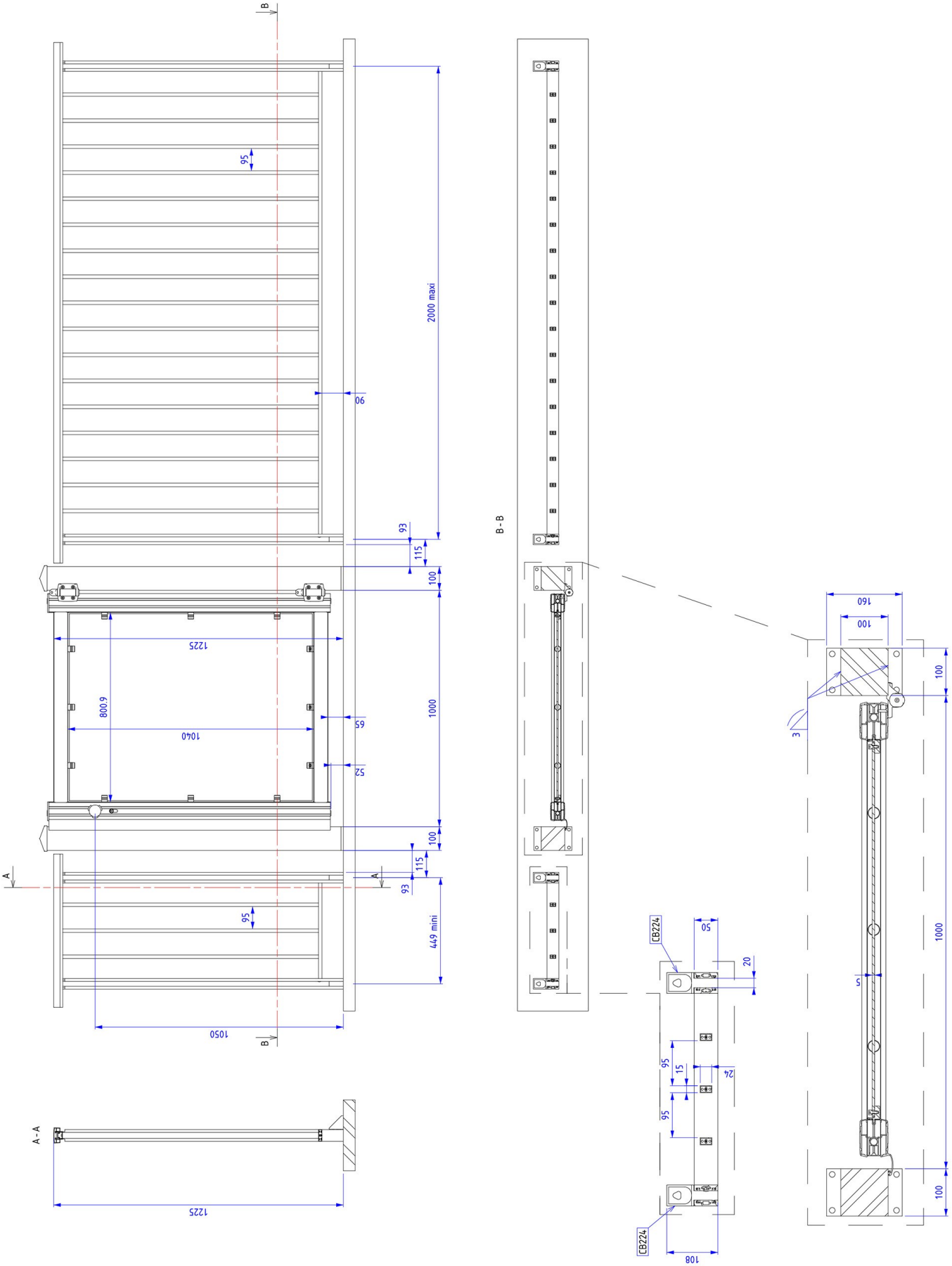

Ce plan est la propriété FTFM La Toulousaine et ne être copié ou communiqué à des tiers et /ou reproduit sans lautorisation préalable écrite de la société.

Ce document est la propriété exclusive de la société FTFM La Toulousaine et ne peut en aucun cas être copié. Il peut à tout moment subir des modifications en fonction de l'évolution du produit.

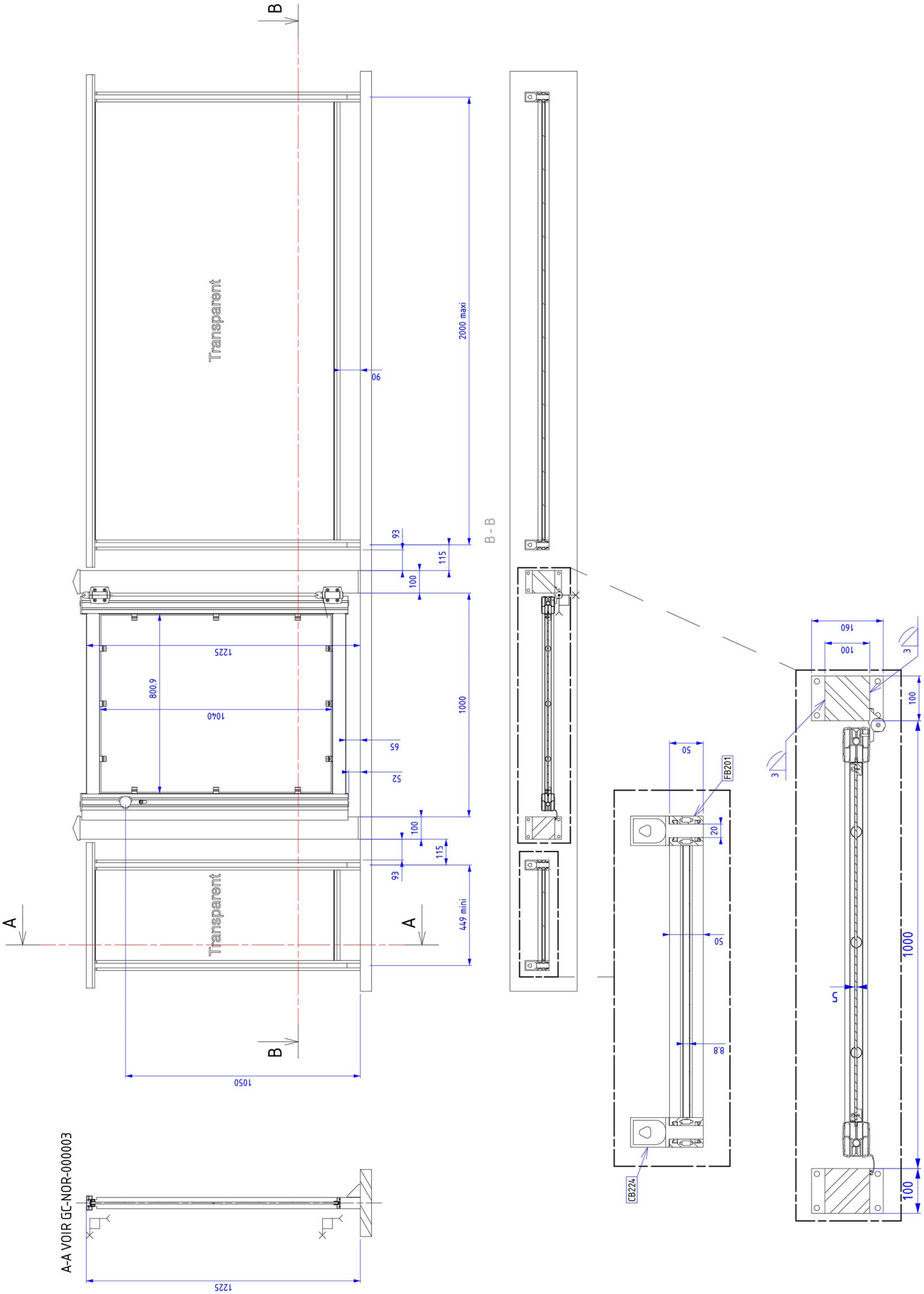

Ce plan est la propriété FTFM La Toulousaine et ne être copié ou communiqué à des tiers et /ou reproduit sans lautorisation préalable écrite de la société.

Ce document est la propriété exclusive de la société FTFM La Toulousaine et ne peut en aucun cas être copié. Il peut à tout moment subir des modifications en fonction de l'évolution du produit.